The Enigma®

Ventilador de techo

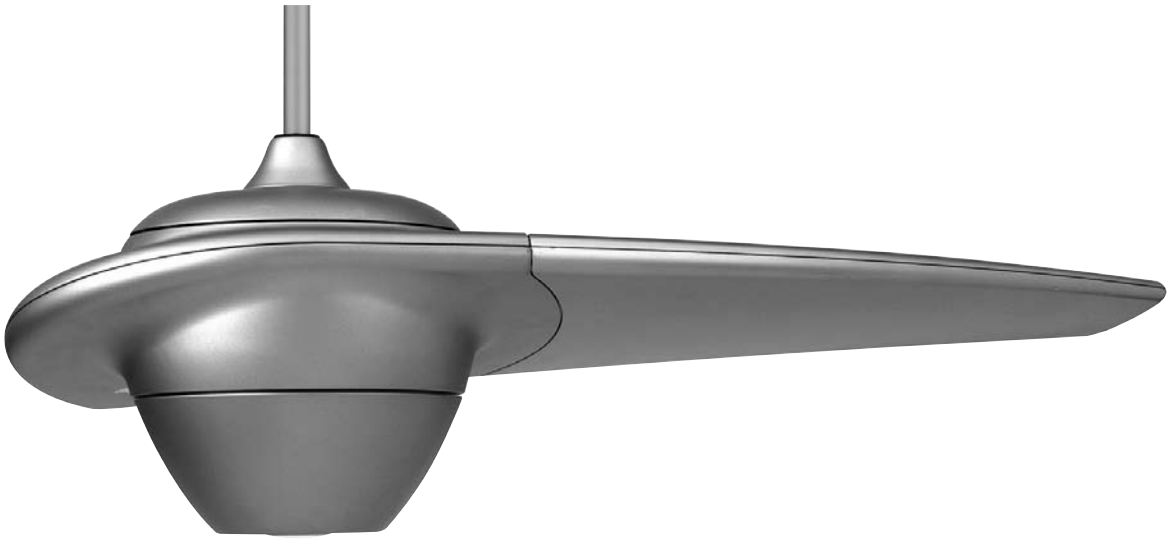

Apto para usar con controles de velocidad de estado sólido.
ADVERTENCIA: Monte directamente en la estructura armada

Peso neto 17,3 kg (38 lb)

ENERGY STAR

Modelo N.º FP2120** serie

MANUAL DEL PROPIETARIO

LEA Y GUARDE ESTAS INSTRUCCIONES

FANIMATION®
festejando 25 años

Para Canadá, este ventilador se debe asegurar directamente a la estructura armada o a la viga de techo.
No asegure este ventilador a la caja de distribución eléctrica.

Instrucciones de seguridad importantes

ADVERTENCIA: Siga estas instrucciones para prevenir incendios, descargas eléctricas y lesiones personales graves.

1. Lea el manual del propietario y la información de seguridad antes de instalar su nuevo ventilador. Observe los diagramas de ensamblaje adjuntos.
2. Antes de llevar a cabo el mantenimiento o la limpieza de la unidad, desconecte la electricidad en el panel de servicio y bloquee los medios de desconexión del mismo para evitar que se active accidentalmente. Si no se pueden bloquear los medios de desconexión del servicio, coloque un dispositivo de advertencia, como una etiqueta, en el panel de servicio.
3. Tenga cuidado con la estructura y las aspas del ventilador cuando limpie, pinte o trabaje cerca del mismo. Desconecte siempre la electricidad del ventilador de techo antes de llevar a cabo el mantenimiento.
4. No coloque nada en las aspas del ventilador cuando éste se encuentra en funcionamiento.
5. No accione el conmutador inversor hasta que las aspas del ventilador se hayan detenido por completo.

Instrucciones de seguridad adicionales

1. Para evitar posibles descargas eléctricas, asegúrese de que la electricidad esté desconectada en la caja de fusibles antes de realizar la instalación eléctrica, y no haga funcionar el ventilador sin las aspas.
2. Todos los procedimientos de conexión eléctrica e instalación deben cumplir con los Códigos Eléctricos Nacionales (ANSI/NFPA 70-1999). Utilice el Código eléctrico nacional si no existen códigos locales. El ventilador de techo debe estar conectado a tierra a fin de prevenir posibles descargas eléctricas. La instalación eléctrica debe ser llevada a cabo o aprobada por un electricista autorizado
3. Se debe fijar bien la base del ventilador; ésta debe ser capaz de soportar sin problemas al menos 22,7 kg (50 lb). No se pueden utilizar cajas de distribución eléctrica como soporte del ventilador. Consulte la página 5 del manual del propietario para ver los requisitos de soporte. Si tiene dudas, consulte a un electricista calificado.
4. **PRECAUCIÓN:** A fin de reducir el riesgo de lesiones personales, monte la base del ventilador en una viga de techo o miembro estructural con las herramientas suministradas con el ventilador.

ADVERTENCIA: Monte directamente en la estructura armada.

5. Las aspas del ventilador deben instalarse por lo menos a 2 m (7 pies) del suelo, a fin de evitar un contacto accidental con las mismas.
6. Siga las recomendaciones sobre el método correcto de instalación eléctrica de su ventilador de techo. Si no posee la experiencia o los conocimientos eléctricos adecuados, contrate a un electricista autorizado para instalar el ventilador.
7. Apto para usar con controles de velocidad de estado sólido.

ADVERTENCIA: A fin de reducir el riesgo de incendios o descargas eléctricas, este ventilador sólo debe utilizarse con la Pieza de control de velocidad para ventiladores N.° UC7051R, fabricada por Rhine Electronic Co., Ltd.

ADVERTENCIA: PARA REDUCIR EL RIESGO DE DESCARGAS ELÉCTRICAS, ESTE VENTILADOR SE DEBE INSTALAR CON UN CONTROL/INTERRUPTOR DE PARED AISLADO.

ADVERTENCIA: Este producto está diseñado para ser usado sólo con las piezas suministradas o los accesorios indicados específicamente para el mismo. Si utiliza piezas o accesorios que no están indicados para su uso con este producto, podría sufrir lesiones personales o dañar el ventilador.

ADVERTENCIA: Para reducir el riesgo de lesiones personales, no doble los soportes de las aspas (borde o soporte de aspas) al instalar los soportes, balancear las aspas o limpiar el ventilador. No coloque objetos extraños entre las aspas del ventilador en funcionamiento.balancing the blades, or cleaning the fan. Do not insert foreign objects in between rotating fan blades.

GARANTÍA LIMITADA DE POR VIDA

Se extiende al comprador original de un ventilador Fanimation.

1. GARANTÍA LIMITADA DE POR VIDA DEL MOTOR - Si se produjera una falla en alguna de las partes del motor de su ventilador debido a un defecto en los materiales o en la fabricación durante el tiempo de vida del comprador original, Fanimation proporcionará la pieza de repuesto sin cargo una vez que el ventilador defectuoso sea devuelto a nuestro centro de servicios nacional. Se requiere comprobante de venta. El cliente se hará responsable de todos los gastos de remoción o reinstalación y envío del producto para reparaciones o sustitución.
2. GARANTÍA DE MANO DE OBRA DEL MOTOR POR UN AÑO - Si el motor de su ventilador fallara antes de cumplirse un año a partir del momento de su compra original debido a defectos en los materiales o en la fabricación, se le efectuará la reparación del mismo sin cargo en nuestro centro de servicios nacional. El comprador se hará responsable de los gastos de mano de obra luego del período de un año. El cliente se hará responsable de todos los gastos de remoción o reinstalación y envío del producto para reparaciones o sustitución.
3. Si otra pieza del ventilador fallara dentro del período de un año a partir de la fecha de compra original debido a un defecto en los materiales o en la fabricación, repararemos o sustituiremos, según creamos conveniente, la pieza defectuosa sin cargo alguno en nuestro centro de servicios nacional.
4. Debido a las diversas condiciones climáticas, esta garantía no cubre cambios en la terminación, incluidos oxidación, corrosión, falta de brillo o peladuras.
5. Esta garantía es nula y no se aplica a daños por instalación incorrecta, negligencia, accidentes, uso indebido, exposición al calor o a la humedad en exceso, o como resultado de cualquier modificación realizada al producto original.
6. Todos los gastos de remoción y reinstalación del ventilador son responsabilidad exclusiva del propietario, y no de la tienda que vendió el ventilador ni de Fanimation.
7. Fanimation se reserva el derecho de modificar o discontinuar un producto en cualquier momento, o sustituir cualquier pieza según lo establecido por esta garantía.
8. En ningún caso se podrá devolver un ventilador sin previa autorización por parte de Fanimation. Las devoluciones autorizadas deberán ir acompañadas del recibo de venta y deberán enviarse a Fanimation, previo pago del flete. El ventilador que se devuelva deberá estar embalado en forma adecuada a fin de evitar daños durante el transporte. Fanimation no se hará responsable de los daños que resulten del embalaje incorrecto del producto.
9. Se entiende que las reparaciones y las sustituciones son el único recurso disponible de Fanimation. No existe ninguna otra garantía expresa o implícita. Por la presente, Fanimation niega todas las garantías implícitas, que incluyen, entre otras, la comerciabilidad y la aptitud para determinado fin hasta donde la ley lo permita. Algunos estados no permiten limitaciones sobre las garantías implícitas. Fanimation no se hará responsable por daños accidentales, resultantes o especiales derivados del uso o el rendimiento del producto o en conjunción con éste, excepto en los casos en los que la ley así lo disponga. Esta garantía le otorga derechos legales especiales y es posible que también goce de otros derechos que pueden variar según el estado.from state to state.
10. Es normal que se produzca un cierto movimiento oscilante y esto no debe considerarse un problema o defecto.

Tabla de contenidos

Instrucciones para el desempaque 3
Requisitos eléctricos y estructurales 4
Cómo ensamblar el ventilador de techo 4
Cómo colgar el ventilador de techo 6
Cómo realizar la instalación eléctrica del ventilador de techo - Control remoto C4 7
Instrucciones de funcionamiento - Control remoto C4 7
Instalación de la cubierta del capuchón 8
Ensamblaje final - Opciones 8
Mantenimiento 8
Uso eficiente de la energía en ventiladores de techo 9
Solución de problemas 9
Lista de piezas 10
Ilustración del despiece 11

Este manual está diseñado para facilitar al máximo el ensamblaje, la instalación, el funcionamiento y el mantenimiento de su ventilador de techo.

Herramientas necesarias para el ensamblaje

- Destornillador Phillips
- Escalera de tijera
- Destornillador de ¼″
- Llave para tuercas de 9⁄16″
- Pelacables

⚠ ADVERTENCIA

Antes de ensamblar el ventilador de techo, consulte la sección sobre el método correcto de instalación eléctrica del ventilador (página 4). Si siente que no posee la experiencia o los conocimientos eléctricos necesarios, contrate a un electricista autorizado para instalar el ventilador.

Materiales

La caja de distribución eléctrica y los conectores de la caja deben ser del tipo requerido por el código local. El cable más pequeño debe ser un cable de tres conductores (de dos conductores con conexión a tierra) del siguiente tamaño:

longitud del cable instalado	tamaño del cable según el A.W.G. (Calibre de Alambre Estadounidense)
hasta 15,2 m (50 pies)	14
de 15,2 a 30,5 m (50 a 100 pies)	12

NOTA: *coloque las piezas de las bolsas de piezas individuales en un contenedor pequeño para evitar que se extravíen. Si faltan piezas, póngase en contacto con su proveedor local.*

Instrucciones para el desempaque

Para su comodidad, marque cada uno de los pasos. A medida que completa cada paso, coloque una marca de verificación. Con esto se asegurará de completar todos los pasos y podrá saber desde dónde retomar si fuera interrumpido.

⚠ ADVERTENCIA

No instale ni utilice el ventilador si falta alguna pieza o si hay piezas dañadas. Este producto está diseñado para ser usado sólo con las piezas suministradas o los accesorios indicados por Fanimation específicamente para el mismo. La sustitución de piezas o accesorios no designados por Fanimation para usar con este producto podría ocasionar lesiones personales o daños en el ventilador. Póngase en contacto con su tienda si faltan piezas o hay piezas dañadas.

Verifique que haya recibido las siguientes piezas:

- Unidad del ventilador de techo
- Unidad del barral/de la semiesfera
- Capuchón
- Soporte de suspensión
- Cubierta de unión del motor
- Bolsa de accesorios:
  - – Cuatro conectores de cables
  - – Dos varillas roscadas de 5⁄32″
  - – Dos arandelas de seguridad de 5⁄32″
  - – Dos perillas estriadas de 5⁄32″
- Bolsa con cable de soporte:
  - – Cable de soporte para techo
  - – Abrazadera de cables
  - – Tornillo de cabeza cuadrada de ⅜″ x 2″
  - – Arandela plana de ⅜″
- Unidad de la cubierta inferior
- Cubierta inferior
- Control remoto para el ventilador y la iluminación C4
- Unidad receptora de control remoto

NOTA: *Si no está seguro de la descripción de una pieza, consulte la ilustración del despiece. (Figura 1, página 11)*

NOTA: *La ilustración que se muestra no está hecha a escala y su configuración real o las terminaciones pueden variar. Los cables se dibujaron en forma parcial para mayor claridad.*

Requisitos eléctricos y estructurales

Su nuevo ventilador de techo requiere una línea de suministro eléctrico con conexión a tierra de 120 voltios de CA, 60 Hz, circuito de 15 amperios. La caja de distribución eléctrica debe estar bien asegurada y debe ser capaz de soportar una carga de, al menos, 22,7 kg (50 lb). La Figura 1 muestra diversas configuraciones estructurales que podrían utilizarse para montar la caja de distribución eléctrica.

⚠ ADVERTENCIA

Para reducir el riesgo de incendios, descargas eléctricas o lesiones personales, fije el ventilador a la caja de distribución eléctrica marcada como aceptable para un peso de 22,7 kg (50 lb) o menos. Utilice los tornillos suministrados con la caja de distribución eléctrica. La mayoría de las cajas de distribución eléctricas que comúnmente se utilizan como soporte de lámparas no son aptas para soporte de ventiladores y es posible que deban reemplazarse. Si tiene dudas, consulte a un electricista calificado.

Si el ventilador reemplazará a una lámpara existente, desconecte la electricidad de la caja de fusibles principal y retire la lámpara.

⚠ ADVERTENCIA

Apagar el interruptor de pared no es suficiente. Para evitar posibles descargas eléctricas, asegúrese de que la electricidad esté desconectada en la caja de fusibles principal antes de realizar la instalación eléctrica. Toda instalación eléctrica debe cumplir con los códigos nacionales y locales y el ventilador de techo debe tener la conexión a tierra adecuada como forma de precaución ante posibles descargas eléctricas.

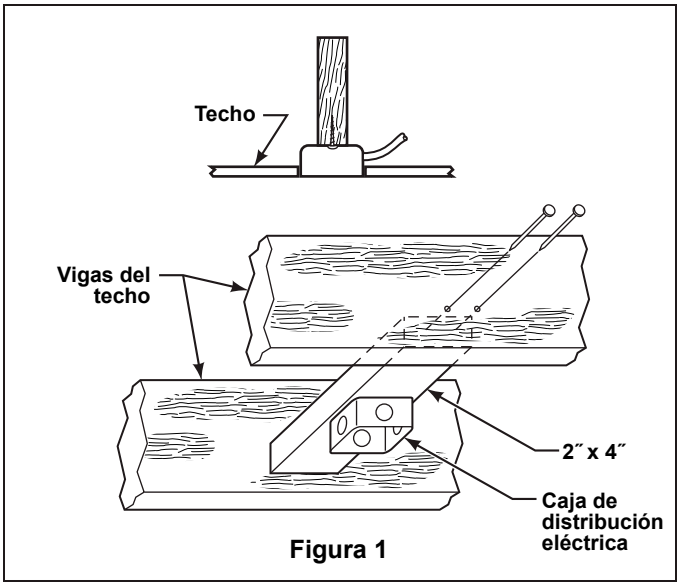

Figura 1

⚠ ADVERTENCIA

A fin de evitar incendios o descargas eléctricas, siga con cuidado todas las instrucciones de instalación eléctrica. Cualquier trabajo eléctrico que no se describa en estas instrucciones deberá ser realizado o aprobado por un electricista autorizado.

Cómo ensamblar el ventilador de techo

1. Para prevenir daños en la cubierta o en las aspas, deje el ventilador de techo en su empaque original durante la instalación de la unidad de la cubierta inferior, el barral, la cubierta de unión del motor y el capuchón.

NOTA: *No apoye la unidad del ventilador de techo en el suelo o en otra superficie dura.*

2. Antes de realizar el ensamblaje, separe y guarde las bolsas de accesorios en el empaque.

3. Ensamble la unidad de la cubierta inferior conectando los 2 pasadores (el cable negro y el blanco) del conector del portalámparas al conector del enchufe (el cable azul y el blanco). Asegúrese de que los cables del conector se encuentren dentro de la cubierta de control antes de ensamblar la unidad de la cubierta inferior. (Figura 1)

4. Ubique y afloje dos tornillos indexados colocados en la cubierta de control. (Figura 1) Alinee los orificios indexados sobre los tornillos, asegure girando la unidad de la cubierta inferior en el sentido de las agujas del reloj y ajuste los dos tornillos indexados. (Figura 2)

5. Encienda la unidad del ventilador de techo (en el paquete) hacia arriba para instalar el barral, el capuchón y la cubierta de unión del motor.

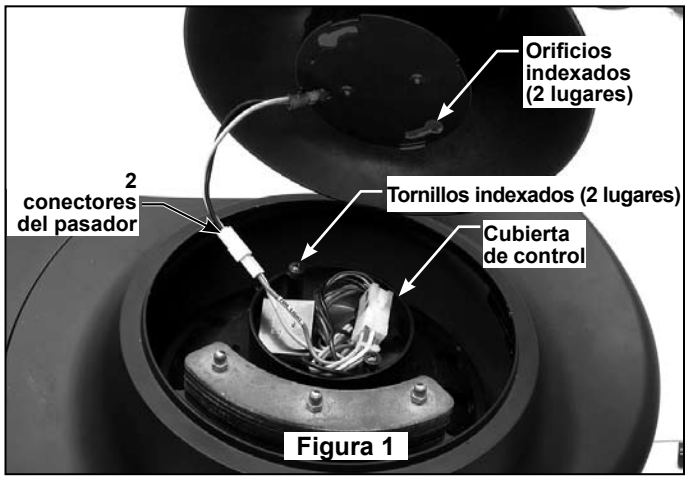

Figura 1

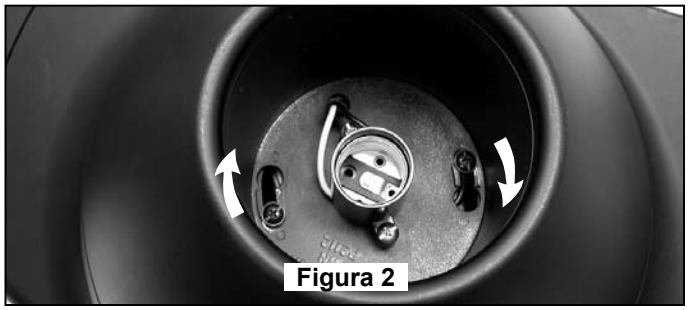
Figura 2

Cómo ensamblar el ventilador de techo (cont.)

6. Afloje el tornillo de fijación de la semiesfera para lograr que ésta pueda desplazarse libremente por el barral. (Figura 3a) Retire el pasador del barral y luego extraiga la semiesfera. Conserve el pasador y la semiesfera para su reinstalación en el Paso 9.

7. Separe y desenrosque los tres cables y el cable de seguridad. Pase los terminales a través del barral.

8. Afloje los dos tornillos de fijación del soporte del barral. Alinee los orificios del pasador en el barral con los orificios del soporte del mismo. Coloque el pasador y asegúrelo con el pasador de horquilla. (Figura 3b)

9. Pase la unidad del barral/de la semiesfera a través de la parte superior del capuchón y empuje la cubierta de unión del motor acampanada sobre el barral como se muestra. (Figura 4)

NOTA: *Podrá utilizar el barral de 15 cm (6˝) que viene con el ventilador o un barral opcional comprado por separado.*

⚠ ADVERTENCIA

Es de suma importancia que el pasador del soporte del barral esté colocado correctamente y que los tornillos de fijación estén bien ajustados. Si el pasador y los tornillos de fijación no están correctamente colocados, el ventilador podría caerse.

10. Afloje los dos tornillos de fijación del soporte del barral. Alinee los orificios del pasador en el barral con los orificios del soporte del mismo. Coloque el pasador y asegúrelo con el pasador de horquilla (Figura 3). El pasador debe atravesar los orificios del soporte del barral y los orificios del barral. Asegúrese de empujar la pata recta del pasador de horquilla a través del orificio cerca de la punta del pasador hasta que la parte curva del pasador de horquilla se cierre con un clic alrededor del pasador. El pasador de horquilla debe estar instalado correctamente para evitar que el pasador se afloje. Tire de la semiesfera para asegurarse de que el pasador está instalado correctamente.

11. Mientras empuja la semiesfera hacia arriba, ajuste bien los dos tornillos de fijación en el soporte de barral (Figura 3).

NOTA: *Los tornillos de fijación se deben instalar tal como se indicó anteriormente; de lo contrario el ventilador podría oscilar.*

12. Deslice la cubierta de unión del motor hacia abajo hasta que toque la parte superior del motor.

13. El ventilador viene con terminales de color azul, negro, naranja y blanco. Antes de instalar el ventilador, mida aproximadamente de 15 a 23 cm (de 6 a 9 pulgadas) por encima de la parte superior de la unidad del barral/de la semiesfera. Corte el exceso de cable. Pele 1,2 cm (½”) del aislamiento en cada extremo de cada cable.

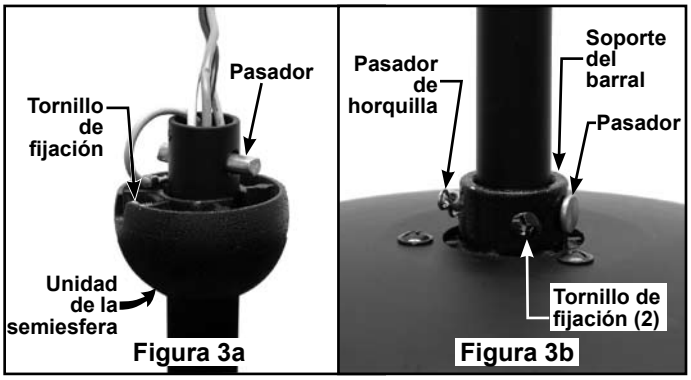

Figura 3a Figura 3b

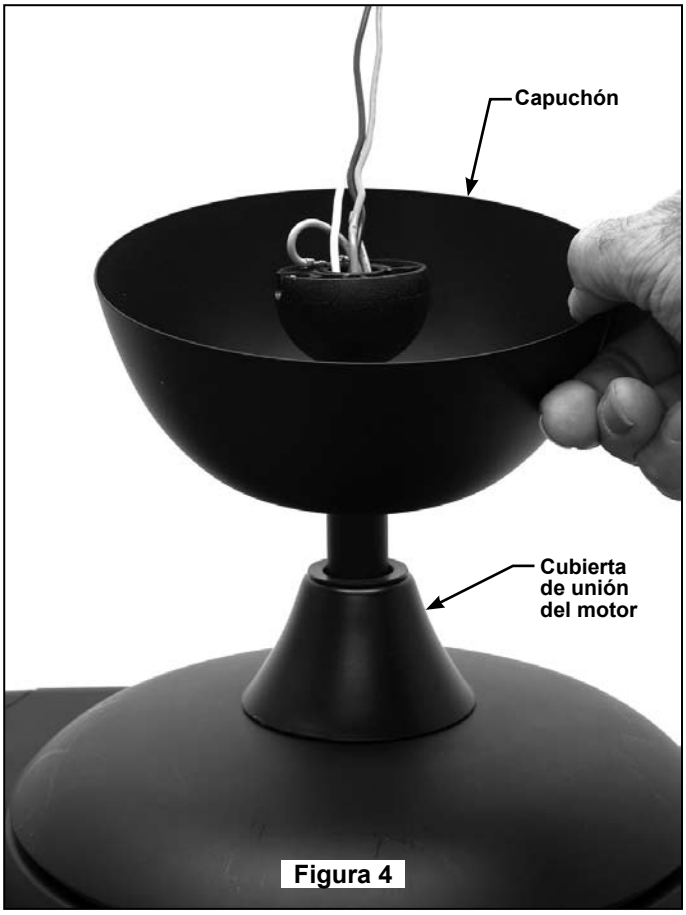

Figura 4

14. De esta manera completó el ensamblaje de su nuevo ventilador de techo. Ahora puede continuar con las instrucciones para colgar el ventilador y realizar la instalación eléctrica.

Cómo colgar el ventilador de techo

⚠ ADVERTENCIA

Para evitar posibles descargas eléctricas, asegúrese de que la electricidad esté desconectada en la caja de fusibles principal antes de colgar el ventilador.
NOTA: Si no está seguro de si la caja de distribución eléctrica tiene conexión a tierra, pida asesoramiento a un electricista autorizado, ya que la conexión a tierra es fundamental para un funcionamiento seguro.

⚠ ADVERTENCIA

Las aspas del ventilador deben estar suspendidas, al menos, a 2 m (7´) del piso (Figura 1)

1. Fije firmemente el cable de soporte para techo a la viga de techo o el miembro estructural con el tornillo de cabeza cuadrada de ⅜″ x 2″ y la arandela plana. El tornillo de cabeza cuadrada debe pasar a través de la arandela plana y el aro del cable de soporte para techo, la caja de distribución eléctrica y dentro del miembro de soporte (Figura 2). Primero taladre un orificio guía de 0,6 cm (¼″) en el miembro de soporte para prevenir roturas o rajaduras.

2. Ajuste bien el soporte de suspensión a la caja de conexiones del techo apta para soporte de techo.

NOTA: *El cable de soporte para techo no se puede asegurar solamente a la caja de conexiones; se debe asegurar directamente a la viga de techo o miembro estructural con el tornillo de cabeza cuadrada de ⅜″ x 2″ y la arandela plana. (Figura 2).*

NOTA DE INSTALACIÓN

Si va a instalar su ventilador de techo en un techo inclinado, el soporte de suspensión debe instalarse con la abertura paralela a la inclinación.

NOTA DE INSTALACIÓN

Asegúrese de que el cable de seguridad (junto con los cables de suministro eléctrico) haya atravesado el barral al instalar el barral.

3. Asegúrese de que los cables de suministro eléctrico, incluido el cable de conexión a tierra del soporte de suspensión y el cable de seguridad, hayan atravesado el barral, entre el soporte de suspensión y la caja de conexiones, de modo que más tarde se pueda realizar la instalación eléctrica.

4. Con cuidado, levante el ventilador y apoye la unidad del barral/de la semiesfera en el soporte de suspensión que acaba de fijar a la viga del techo. Asegúrese de que la ranura en la semiesfera esté alineada con la pestaña del soporte de suspensión. (Figura 3)

5. Fije el cable de seguridad al cable de soporte para techo. Deslice la abrazadera de cables por el cable de seguridad (del ventilador). Pase el extremo del cable a través del aro que forma el cable de soporte para techo. Tire lo más posible del cable a través del aro. Inserte el extremo del cable en el orificio de la abrazadera y ajuste firmemente el tornillo (Figura 3). Corte el exceso de cable de seguridad.

⚠ ADVERTENCIA

Si la pestaña no está en la ranura, podrían producirse daños en los cables eléctricos y posibles descargas eléctricas o incendios.

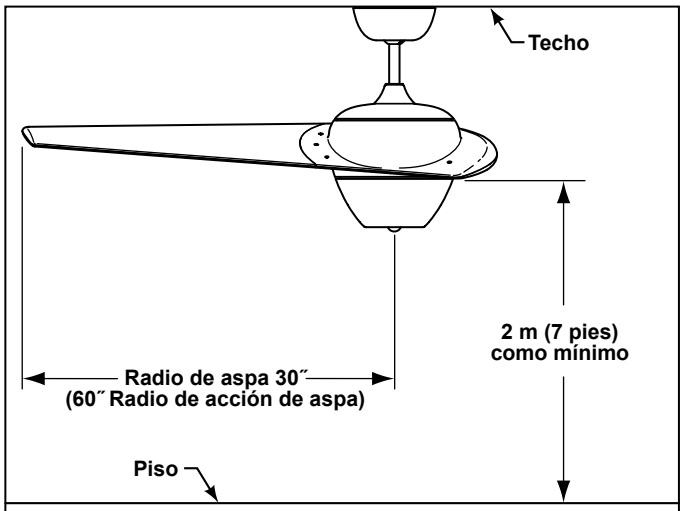

Figura 1

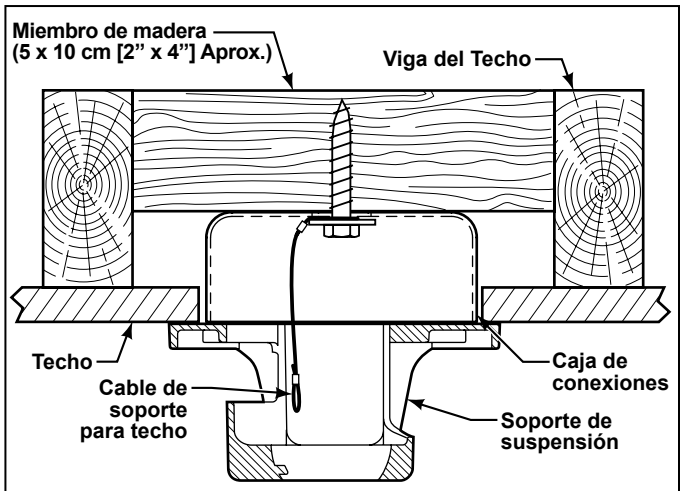

Figura 2

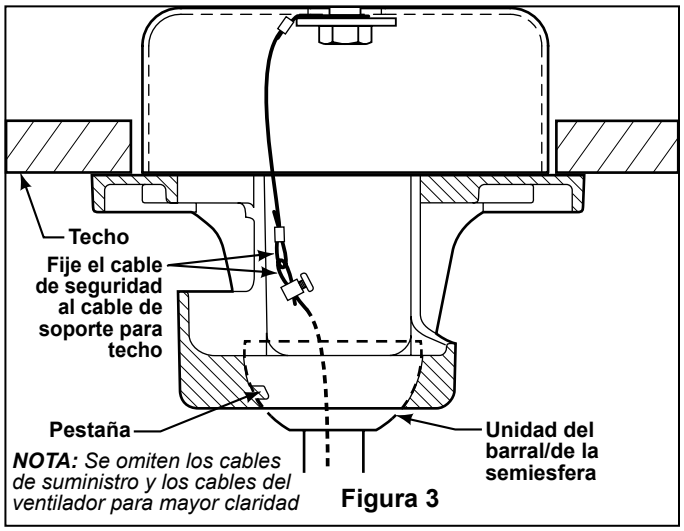

Figura 3

⚠ ADVERTENCIA

Para evitar una posible descarga eléctrica, no aprisione los cables entre la unidad del barral/de la semiesfera y el soporte de suspensión.

Cómo realizar la instalación eléctrica del ventilador de techo - Control remoto C4

Si considera que no cuenta con la experiencia o los conocimientos eléctricos necesarios, contrate a un electricista autorizado para instalar el ventilador.

⚠ ADVERTENCIA

Para evitar posibles descargas eléctricas, asegúrese de que la electricidad esté desconectada en la caja de fusibles principal antes de realizar la instalación eléctrica.
NOTA: Si no está seguro de si la caja de distribución eléctrica tiene conexión a tierra, pida asesoramiento a un electricista autorizado, ya que la conexión a tierra es fundamental para un funcionamiento seguro.

1. Configuración del código: La unidad del control remoto cuenta con 16 combinaciones de código diferentes. Para evitar posibles interferencias desde o hacia otras unidades de control remoto como la de apertura de puertas del garaje, la alarma del auto o sistemas de seguridad, simplemente cambie la combinación del código en su transmisor y receptor. Para configurar el código, siga los siguientes pasos.

- T**ransmisor:** retire la cubierta de la batería. Presione firmemente la flecha que se encuentra debajo y deslice para retirar la cubierta de la batería. Seleccione su opción deslizando los interruptores de código hacia arriba o hacia abajo. La configuración de fábrica es en la posición superior. No utilice esta posición. Con un destornillador pequeño o con una lapicera deslice firmemente hacia arriba o hacia abajo (Figura 1a). Vuelva a colocar la cubierta de la batería en el transmisor.
- **Receptor:** Deslice los interruptores de código a las mismas posiciones que en el transmisor (Figura 1b).

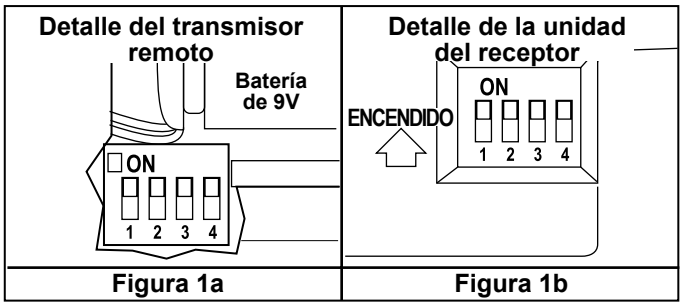

Figura 1a | Figura 1b

NOTA: *Si los cables de suministro o del ventilador son de colores diferentes que los indicados, contrate a un electricista calificado para que realice la instalación.*

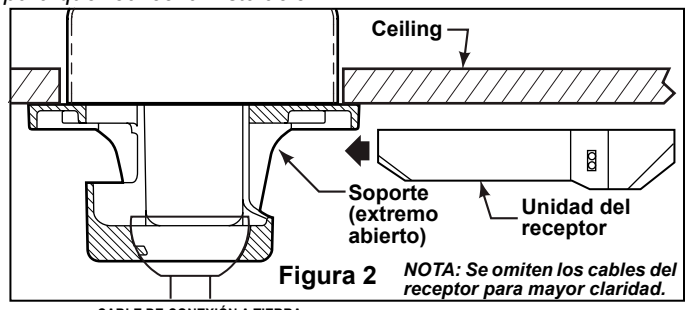

Figura 2 ***NOTA: Se omiten los cables del receptor para mayor claridad.***

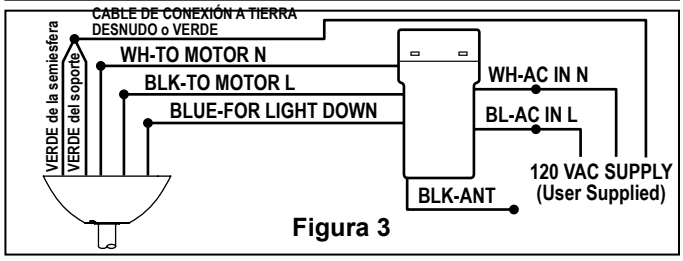

Figura 3

2. Instalación del receptor en el soporte de suspensión:

- Deslice el receptor remoto en el soporte de suspensión (Figura 2).
- Conecte los cables como se indica: (Figura 3)
  - Soporte de suspensión verde y cables de la semiesfera al cable (conexión a tierra) DESNUDO.
  - Cable NEGRO de la unidad del receptor (CA EN L) al cable de suministro NEGRO.
  - Cable BLANCO de la unidad del receptor (CA EN N) al cable de suministro BLANCO.
  - Cable BLANCO de la unidad del receptor (AL MOTOR N) al cable BLANCO del ventilador.
  - Cable NEGRO de la unidad del receptor (AL MOTOR L) al cable NEGRO del ventilador.
  - Cable AZUL de la unidad del receptor (PARA DISMINUCIÓN DE LUZ) al cable AZUL de iluminación.
- Coloque todos los cables conectados y la antena del receptor para permitir la instalación del capuchón.
- Para instalar el capuchón, vea la página 8.
- Vuelva a conectar la corriente eléctrica.

Instrucciones de funcionamiento - Control remoto C4

⚠ ADVERTENCIA

Verifique que todas las conexiones estén bien ajustadas, incluida la conexión a tierra, y que no haya ningún cable desnudo visible en los conectores de cables, a excepción del cable de conexión a tierra. No haga funcionar el ventilador hasta que las aspas estén colocadas. Podrían producirse ruidos y daños en el ventilador.

1. Funcionamiento y uso del transmisor remoto (Figura 1): Instale la batería de 9 voltios (si no se va a utilizar por largos períodos de tiempo, retire la batería para evitar daños al transmisor). Guarde el transmisor lejos del exceso de calor o humedad.

- Botón HI (alto) – velocidad del ventilador alta
- Botón MED (medio) – velocidad del ventilador media
- Botón LOW (bajo) – velocidad del ventilador baja
- Botón OFF (apagado) – ventilador apagado
- Botón de iluminación – sin funcionamiento (a menos que la bombilla esté instalada)

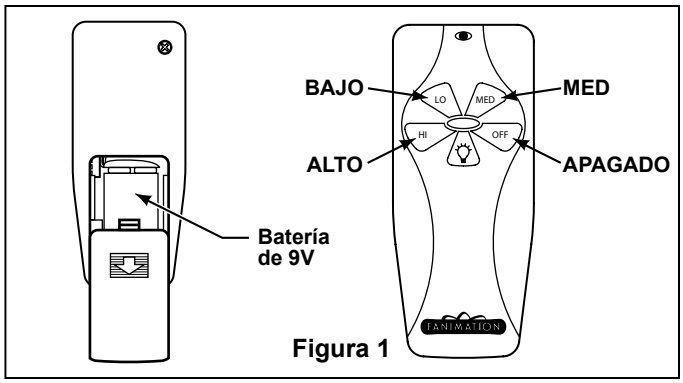

Figura 1

Instalación de la cubierta del capuchón

NOTA: *Este paso se debe realizar luego de completar la instalación eléctrica necesaria. (vea la página 7)*

⚠ ADVERTENCIA

Para evitar posibles incendios o descargas eléctricas, asegúrese de que los cables eléctricos se encuentren completamente adentro de la cubierta del capuchón y de que no estén aprisionados entre la cubierta y el techo.

1. Atornille dos varillas roscadas en el soporte de suspensión (Figura 1a).

NOTA: *Las varillas roscadas del soporte de suspensión sirven de guía para facilitar la instalación.*

2. Ajuste bien la cubierta del capuchón al soporte de suspensión con las arandelas de seguridad y las perillas estriadas suministradas con el ventilador (Figura 1b)

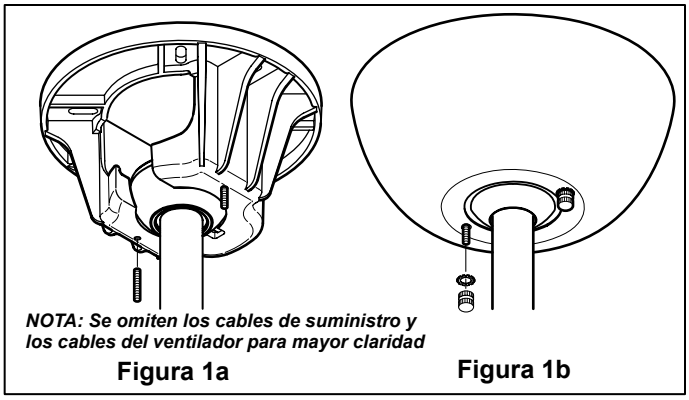

Ensamblaje final – Opciones

Opción de bombillas:

PRECAUCIÓN

Para evitar posibles descargas eléctricas, asegúrese de que la electricidad esté desconectada en la caja de fusibles principal antes de instalar la bombilla.

⚠ ADVERTENCIA

Para evitar el recalentamiento o incendios eléctricos, utilice SÓLO bombillas halógenas de cuello corto PAR30 de 75 vatios como máximo, como se especifica (la bombilla no se incluye).

1. Cuidadosamente rosque la bombilla en el portalámparas firmemente.
2. Restore power.

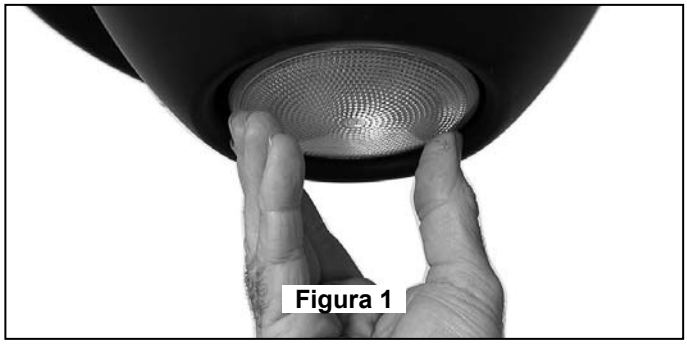
Figura 1

Opción de la cubierta inferior:

⚠ ADVERTENCIA

NO instale la cubierta inferior mientras el ventilador de techo está encendido

1. Para instalar la cubierta inferior – rosque la cubierta inferior en el portalámparas hasta ajustar. (Figura 3)
2. Vuelva a conectar la electricidad.

Figura 2

Mantenimiento

El único mantenimiento necesario para el ventilador de techo es una limpieza periódica. Al llevar a cabo la limpieza, use sólo un cepillo suave o un paño sin pelusas, para evitar rayar la terminación. No se requieren agentes abrasivos ni no abrasivos de limpieza; los mismos deben evitarse para prevenir daños en la terminación.

PRECAUCIÓN

No utilice agua para limpiar el ventilador de techo. Podría dañar el motor o la terminación y ocasionar posibles descargas eléctricas.

Uso eficiente de la energía en ventiladores de techo

El nivel de rendimiento y ahorro de energía de los ventiladores de techo dependen de su correcta instalación y uso. A continuación le presentamos algunas sugerencias para asegurar un rendimiento eficiente del producto.

Selección del lugar de montaje adecuado
Los ventiladores de techo se deben instalar en el centro de la habitación, a 2 m (7 pies) de altura del piso como mínimo y 0,5 m (18 pulgadas) de las paredes. Si la altura del techo lo permite, instale el ventilador a 2,5 m (8-9 pies) por encima del suelo para un flujo de aire óptimo. Consulte en su tienda minorista de Fanimation para obtener accesorios de montaje opcionales.

En verano: El flujo de aire que produce el ventilador creará un efecto frío del aire que lo refrescará más. Seleccione una velocidad que le proporcione una brisa confortable. Las velocidades más bajas consumen menos energía.

Apague el ventilador cuando no se encuentre en la habitación
Los ventiladores son para refrescar a la gente, no a las habitaciones. Si la habitación está vacía, apague el ventilador de techo para ahorrar energía.

Solución de problemas

⚠ ADVERTENCIA

Para su propia seguridad, desconecte la electricidad de la caja de fusibles o disyuntor antes de solucionar problemas en su ventilador.

Problema	Causa posible	Solución sugerida
1. EL VENTILADOR NO ARRANCA	1. El fusible o el disyuntor están fundidos.	1. Revise los fusibles del circuito principal y derivado o los disyuntores.
	2. Las conexiones eléctricas del ventilador o del interruptor en la caja del interruptor están flojas.	2. Revise las conexiones eléctricas del ventilador y del interruptor en las cajas de los interruptores. **PRECAUCIÓN: Asegúrese de que el suministro principal de electricidad esté desconectado.**
	3. Batería agotada en el control remoto.	3. Reemplace con una batería nueva.
4. EL VENTILADOR HACE RUIDO	1. Ruido del motor provocado por el control de velocidad de estado sólido variable.	1. Algunos motores de ventilador son sensibles a las señales de los controles de velocidad de estado sólido variables. Los controles de estado sólido no son recomendables. Escoja un método de control alternativo.
2. EL VENTILADOR OSCILA EN EXCESO	1. El tornillo de fijación del soporte de barral está flojo.	1. Ajuste bien los dos tornillos de fijación en el soporte de barral.
	2. El tornillo de fijación en la unidad del barral/de la semiesfera está flojo.	2. Ajuste el tornillo de fijación en la unidad del barral/de la semiesfera.
	3. El soporte de suspensión o la caja de distribución eléctrica del techo no están bien asegurados.	3. Ajuste los tornillos del soporte de suspensión de la caja de distribución eléctrica y asegúrela.

Lista de piezas

Modelo N.° FP2120**

N.º de ref.	Descripción	Pieza N.º
1	Soporte de suspensión	APG610BL
5	Capuchón	P2100**
2	*Unidad del barral/de la semiesfera que contiene:*	ADR1x6**
2a	Unidad de la semiesfera	
2b	Barral	
2c	Pasador	
2d	Pasador de horquilla	
3	Capuchón	PG158**
4	Cubierta de unión del motor	AP60030**
5	Unidad del ventilador de techo	AMA2120**
6	Unidad de la cubierta inferior	AP2101**
7	Cubierta inferior	P2120**
8	*Bolsa de accesorios que contiene:*	HDWFP2120
	Varillas roscadas de 5/32″ (2)	
	Arandelas de seguridad externas de 5/32″ (2)	
	Perillas estriadas (2)	
	Conectores de cables (3)	
	Bolsa con cable de soporte que contiene:	HWBSCABLE
	Cable de soporte para techo	
	Abrazadera de cables	
	Arandela plana	
	Tornillo de cabeza cuadrada de ⅜″ x 2″	
9	Unidad del receptor	RECAN34
10	Control remoto	C4

***Inserte los CÓDIGOS DE TERMINACIÓN (consulte el número de modelo del ventilador que se encuentra en el soporte de barral)*

Antes de desechar los materiales de embalaje, asegúrese de haber extraído todas las piezas

Cómo ordenar piezas

Al ordenar piezas de repuesto, proporcione siempre la siguiente información:

- Número de pieza
- Descripción de la pieza
- Número de modelo del ventilador

Póngase en contacto con su tienda para obtener las piezas de repuesto.

The Enigma® FP2120**

Despiece

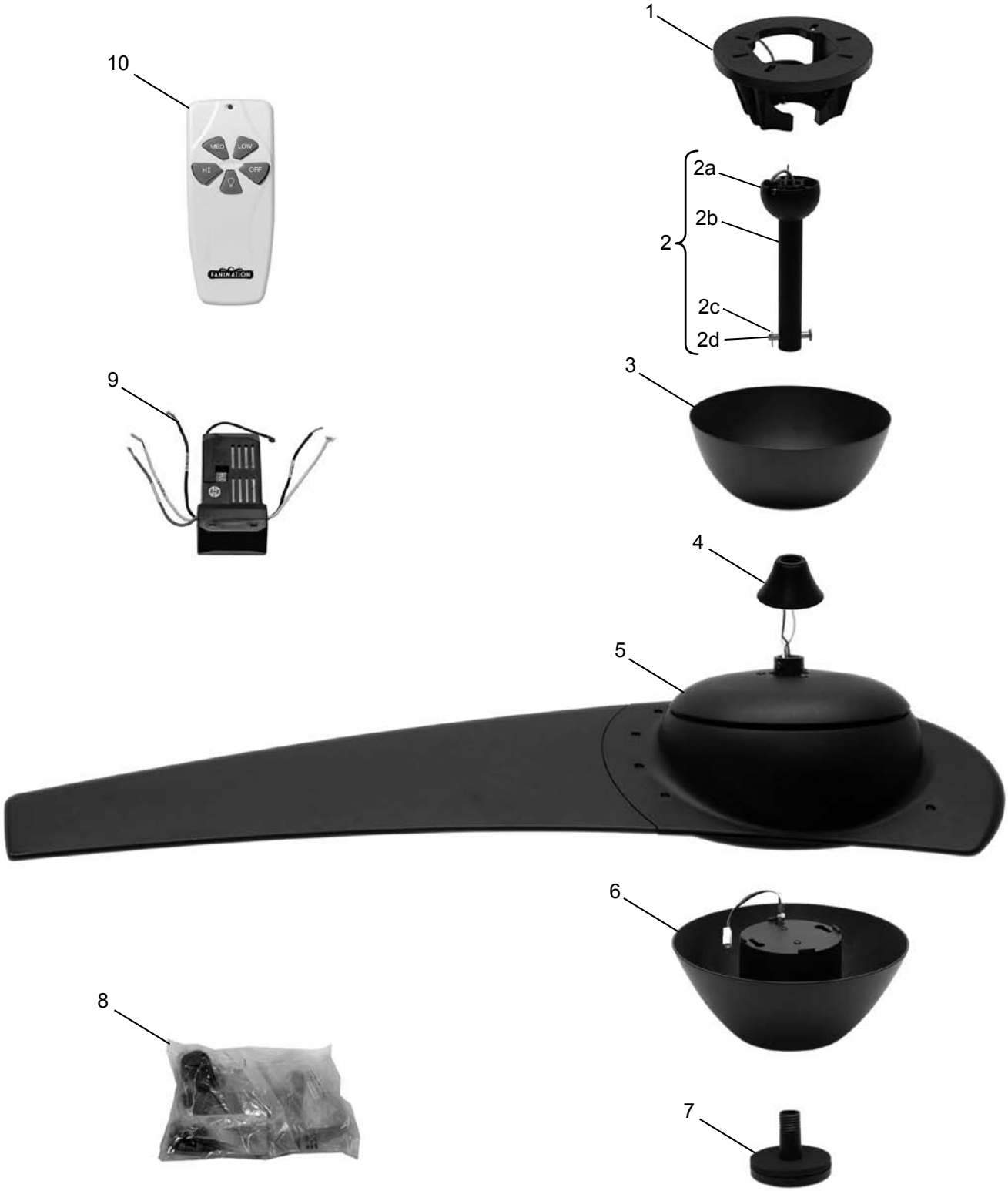

NOTA: *La ilustración que se muestra no está hecha a escala y su configuración real o las terminaciones pueden variar. Los cables se dibujaron en forma parcial para mayor claridad.*

Figura 1

10983 Bennett Parkway
Zionsville, IN 46077
Llame sin cargo al (888) 567-2055
FAX (866) 482-5215
Desde fuera de los EE.UU., llame al (317) 733-4113
Visite nuestro sitio web en www.fanimation.com

Copyright 2008 Fanimation

2008/12